男子シングルス２部

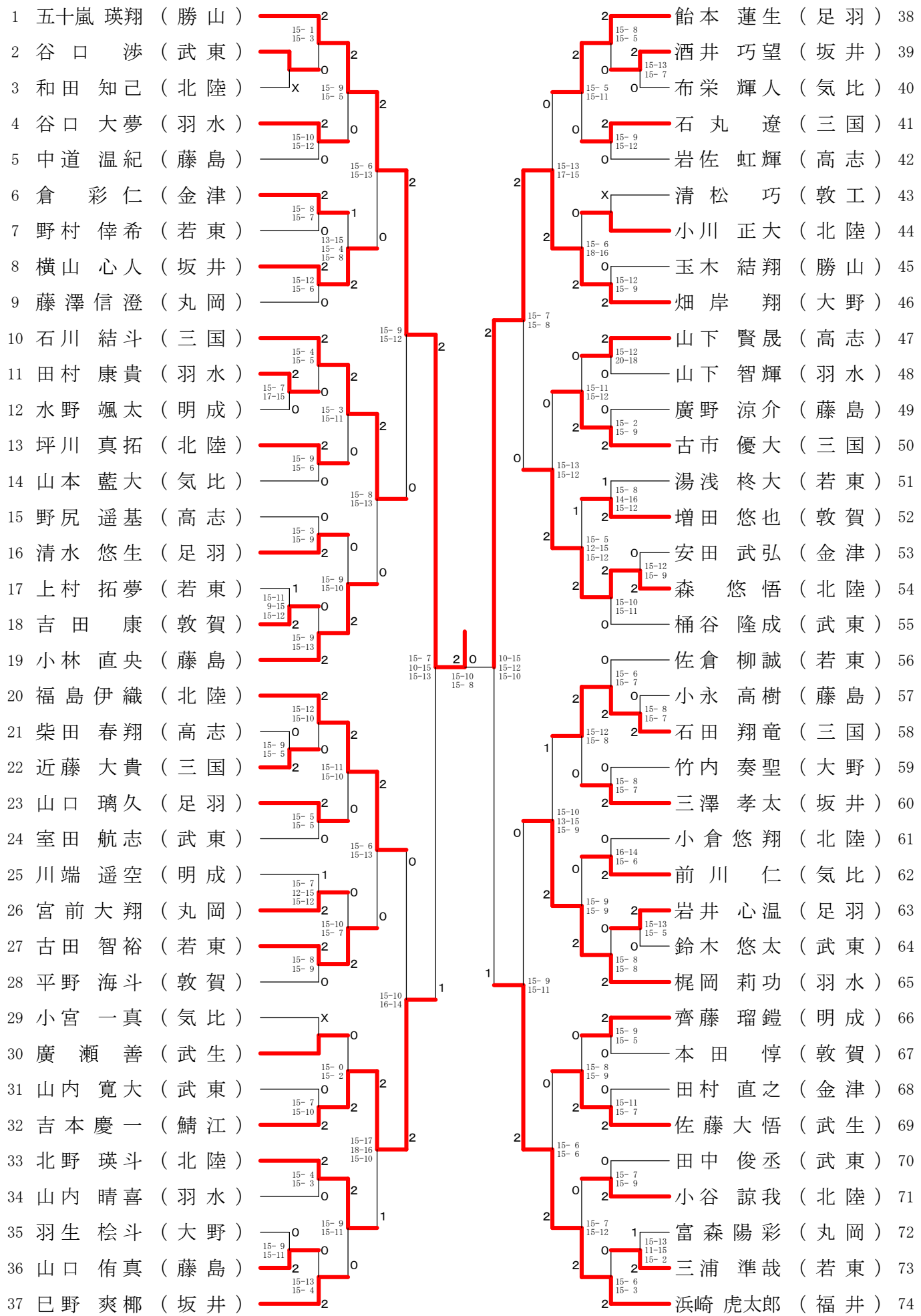
1 五十嵐 瑛翔 （勝 山）
2 谷 口 渉 （武 東）
3 和田 知己 （北 陸）
4 谷口 大夢 （羽 水）
5 中道 温紀 （藤 島）
6 倉 彩 仁 （金 津）
7 野村 倖希 （若 東）
8 横山 心人 （坂 井）
9 藤澤 信澄 （丸 岡）
10 石川 結斗 （三 国）
11 田村 康貴 （羽 水）
12 水野 颯太 （明 成）
13 坪川 真拓 （北 陸）
14 山本 藍大 （気 比）
15 野尻 遥基 （高 志）
16 清水 悠生 （足 羽）
17 上村 拓夢 （若 東）
18 吉田 康 （敦 賀）
19 小林 直央 （藤 島）
20 福島 伊織 （北 陸）
21 柴田 春翔 （高 志）
22 近藤 大貴 （三 国）
23 山口 璃久 （足 羽）
24 室田 航志 （武 東）
25 川端 遥空 （明 成）
26 宮前 大翔 （丸 岡）
27 古田 智裕 （若 東）
28 平野 海斗 （敦 賀）
29 小宮 一真 （気 比）
30 廣瀬 善 （武 生）
31 山内 寛大 （武 東）
32 吉本 慶一 （鯖 江）
33 北野 瑛斗 （北 陸）
34 山内 晴喜 （羽 水）
35 羽生 桧斗 （大 野）
36 山口 侑真 （藤 島）
37 巳野 爽椰 （坂 井）
38 飴本 蓮生 （足 羽）
39 酒井 巧望 （坂 井）
40 布栄 輝人 （気 比）
41 石丸 遼 （三 国）
42 岩佐 虹輝 （高 志）
43 清松 巧 （敦 工）
44 小川 正大 （北 陸）
45 玉木 結翔 （勝 山）
46 畑岸 翔 （大 野）
47 山下 賢晟 （高 志）
48 山下 智輝 （羽 水）
49 廣野 涼介 （藤 島）
50 古市 優大 （三 国）
51 湯浅 柊大 （若 東）
52 増田 悠也 （敦 賀）
53 安田 武弘 （金 津）
54 森 悠 悟 （北 陸）
55 桶谷 隆成 （武 東）
56 佐倉 柳誠 （若 東）
57 小永 高樹 （藤 島）
58 石田 翔竜 （三 国）
59 竹内 奏聖 （大 野）
60 三澤 孝太 （坂 井）
61 小倉 悠翔 （北 陸）
62 前川 仁 （気 比）
63 岩井 心温 （足 羽）
64 鈴木 悠太 （武 東）
65 梶岡 莉功 （羽 水）
66 齊藤 瑠鎧 （明 成）
67 本田 惇 （敦 賀）
68 田村 直之 （金 津）
69 佐藤 大悟 （武 生）
70 田中 俊丞 （武 東）
71 小谷 諒我 （北 陸）
72 富森 陽彩 （丸 岡）
73 三浦 準哉 （若 東）
74 浜崎 虎太郎 （福 井）